Siemens. The future moving in.

Flessibilità estrema. Anche in cucina.

Da oggi nessuna sfida sarà impossibile.
Una cena improvvisata con gli amici all'ultimo momento o gli ospiti che vi avvisano di essere vegani solo quando avete già iniziato a cuocere l'arrosto; questi contrattempi potrebbero cambiare i vostri programmi in cucina, ma non ve li rovineranno. I piani cottura a induzione Siemens si adattano ad ogni esigenza.
Massima flessibilità, design elegante e raffinato, performance assicurate.

freeInduction.
Da oggi libertà, creatività e design sono sullo stesso piano.

Piano cottura a induzione freeInduction:
per essere liberi di cucinare su tutta la superficie.

Libertà e flessibilità.
Il piano cottura a induzione freeInduction garantisce la massima libertà e flessibilità in cucina. La superficie è unica e interamente utilizzabile e vi si possono posizionare fino a 4 pentole: dalla padella al tegame, senza limiti di dimensione.

Uso semplice e intuitivo.
L'utilizzo del piano freeInduction è semplice e intituitivo, grazie all'innovativo display TFT con comandi touchControl. È sufficiente sfiorarlo con un dito per settare tutte le impostazioni di cottura a seconda delle esigenze.

Rilevatore di pentole.
Il riconoscimento automatico delle pentole consente di posizionarle dove più si preferisce: vengono individuate immediatamente e segnalate sul display TFT.
I 48 microinduttori posizionati sotto la superficie in vetroceramica riscalderanno solo le pentole individuate: senza sprechi di energia, ottimizzandone l'efficacia e garantendo la massima sicurezza d'uso.

Compatibilità energetica.
Grazie a powerManagement, freeInduction è compatibile con i contatori classici da 3 kW.
È infatti possibile autolimitare la potenza assorbita fino a un minimo di 1 kW.

SCHOTT
CERAN®
SIEM
6.5
6.5

9.0
0.5

SIEMENS

flexInduction Plus.
La vita riserva sempre delle sorprese. Voi non fatevi cogliere impreparati.

Il piano cottura a induzione flexInduction Plus. Soddisfa le esigenze di ogni giorno in cucina.

flexInduction Plus:
la flessibilità oltre ogni limite.
flexInduction Plus riconosce automaticamente la grandezza delle pentole; se la superficie necessaria è maggiore, nuove aree di cottura si attivano automaticamente così che la vostra pentola sarà sempre scaldata uniformemente.

flexMotion:
qualunque posto è il posto giusto.
Meno funzioni da gestire, più piacere di cucinare. flexMotion conserva le impostazioni di calore di ogni singola pentola, così ovunque decidiate di spostarla, la nuova zona si adatterà automaticamente alla sua temperatura.

powerMove Plus: variate il calore semplicemente spostando le pentole.
powerMove Plus vi permette di dividere il vostro piano a induzione in 3 zone di cottura diverse. Dalle alte temperature della zona anteriore per arrostire a quelle più basse per tenere in caldo le vostre ricette. Per attivarle, dopo aver inserito la funzione, basterà semplicemente far scorrere le pentole sul piano.

Adattarsi alle vostre esigenze di ogni giorno. Questa è perfezione in cucina.

Mai prima d'ora certe innovazioni avevano regalato tanto comfort e mai come ora sono così semplici da usare. Grazie al nuovo TFT-Touchdisplay, vi basta un tocco per ottenere il massimo della flessibilità in cucina.

TFT-Touchdisplay: un tocco di innovazione.
Con un semplice tocco potete gestire tutte le funzioni innovative del vostro piano a induzione. Il display a colori vi mostrerà in maniera eccellente il quadro generale delle impostazioni e funzioni di comando estremamente intuitive.

dual lightSlider: potere all'intuizione.
La nuova tecnologia dual lightSlider vi permette di selezionare e di unire facilmente le diverse zone di cottura. E quando la spegnerete, diventerà completamente invisibile.

cookingSensor Plus:
zero preoccupazioni in cucina.
Mai più pentole in ebollizione che traboccano. È sufficiente attaccare il sensore alla pentola ed esso interagirà con il piano, avvisandovi con un segnale quando avrà raggiunto la giusta temperatura, mantenendola allo stesso livello.

fryingSensor Plus: mai più pietanze bruciate.
fryingSensor Plus vi semplifica il lavoro in cucina. Basta impostare il programma di cottura desiderato, attendere il segnale acustico, versare l'olio nella padella e far cuocere alla giusta temperatura. Grazie ai pratici sensori non dovrete più effettuare regolazioni successive.

flexInduction. Liberi di vivere una nuova esperienza in cucina.

Piani a induzione flexInduction: massima flessibilità in cucina.
Arrosto, sugo, zuppa... pentole e padelle sono tanto diverse quanto i piatti che vi consentono di preparare. Con Siemens, la superficie di cottura si adatta alle pentole che volete utilizzare. Nei piani flexInduction accanto alle due zone tradizionali circolari, Siemens ha inserito delle superfici di cottura flessibili a forma rettangolare, dove tutte le vostre pentole trovano il giusto spazio.

Le diverse aree ad induzione che compongono i piani della serie flexInduction possono essere comandate singolarmente oppure combinate in un'unica grande zona di cottura. Le zone flessibili, infatti, riescono a riconoscere automaticamente la dimensione e la posizione di ogni pentola, per riscaldarle tutte sempre al meglio.

combiInduction. Espande le vostre possibilità di cottura.

combi-Zone:
per tutto ciò che richiede più spazio.
Ovale o rettangolare, grande teglia o pirofila per pesce: la funzione combi-Zone permette di combinare le due zone di cottura indipendenti per ampliare lo spazio e ospitare pentole o tegami di grandi formati.
Due zone di cottura convenzionali possono essere combinate in una unica grande zona per una cottura ottimale anche su grandi pentole, semplicemente con il tocco di un pulsante. Le due zone possono essere separate di nuovo con la stessa facilità.

powerMove: l'attivazione simultanea di due zone cottura per cucinare e tenere in caldo il cibo.
I nuovi piani cottura combiInduction di Siemens con la funzione powerMove sono in grado di passare rapidamente da calore elevato alla modalità "tenere in caldo" e viceversa. In maniera completamente automatica, semplicemente muovendo le pentole.
Un tasto attiva la funzione powerMove e le due zone di cottura si interconnettono. La zona di cottura anteriore viene attivata con il livello di temperatura più alto - ideale per la cottura o doratura. Al termine della cottura è sufficiente spostare la pentola nella zona di cottura posteriore, che è già impostata su un livello di temperatura bassa - ideale per mantenere in caldo il cibo. La zona cottura non è attiva e non si riscalda fino a quando non viene posizionata una pentola sopra.

Velocità, precisione, efficienza energetica. In una parola, induzione.

Tempi di riscaldamento per 2 litri d'acqua da 15°C a 90°C

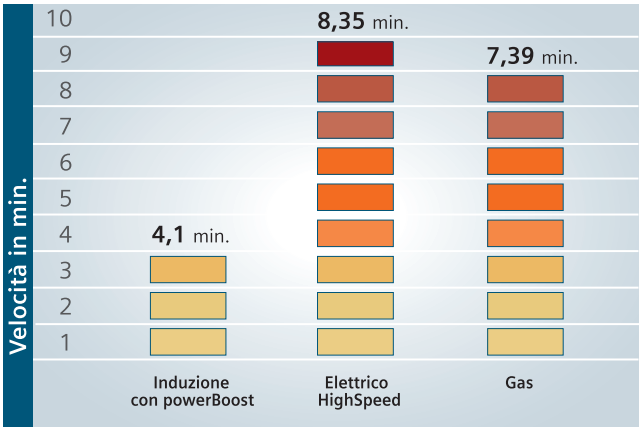

I dati sono indicativi e possono variare in base a zona cottura, tipologia, composizione, dimensione e altezza del fondo della pentola, abitudini d'uso.

Massima velocità.

4 minuti e 1 secondo!
Questo è il tempo per scaldare 2 litri d'acqua con un piano a induzione Siemens, contro i 7'39" di un piano a gas tradizionale.
Il sistema di cottura ad induzione è in assoluto il più veloce.

Massima efficienza energetica.

Il piano a induzione Siemens sfrutta al massimo la potenza dell'energia elettrica, ottenendo lo stesso calore dei piani a gas oppure elettrici, ma con un consumo di energia decisamente inferiore. Una così elevata efficienza energetica è dovuta al fatto che un piano a induzione Siemens scalda solo ciò che serve: la pentola.

	Potenza assorbita	Potenza in pentola	Resa
Induzione	**1200 W**	**1100 W**	**90%**
Elettrico	2000 W	1100 W	55%
Gas	2200 W	1100 W	50%

Massima precisione.

L'elevata efficienza dei piani a induzione Siemens si traduce nella possibilità di utilizzare fino a 4 zone cottura contemporaneamente anche con il contatore da 3 kW.
Per una cena veloce, ad esempio, sono sufficienti 750 W per preparare la pasta e 300 W per il suo condimento.
Ogni zona di cottura è dotata di 17 livelli di potenza per offrirvi sempre la massima precisione.
Divertitevi a creare le combinazioni che preferite.

LIVELLI DI COTTURA	ASSORBIMENTI	COTTURA	ESEMPI DI PREPARAZIONE
1 - 2.	50 -130 Watt	molto dolce	fondere burro o cioccolato, mantenere in caldo
3 - 4.	150 - 300 Watt	dolce	riscaldare, sobbollire
5 - 7	330 - 750 Watt	media	pasta, riso
7. - 9	950 - 1600 Watt	vivace	arrostire, grigliare, friggere
Powerboost	2400 Watt	riduzione tempi	raggiunge velocemente la temperatura di ebollizione o frittura

I dati sono indicativi e possono variare in base a zona cottura, tipologia, composizione, dimensione e altezza del fondo della pentola, abitudini d'uso.
Il "." dopo i livelli compresi tra 1 e 8 indica ulteriori livelli di potenza per una corretta regolazione della cottura.

powerManagement: controllo totale su tutta la gamma ad induzione.

powerManagement è il sistema che Siemens ha ideato per far utilizzare il piano ad induzione anche nelle case con un normale contatore da 3 kW.
È infatti possibile autolimitare la potenza assorbita dal piano cottura al livello desiderato, partendo da un minimo di 1 kW.
Scoprite le enormi potenzialità di questa nuova tecnologia e non preoccupatevi d'altro: Siemens ha già pensato a tutto.

La visualizzazione del consumo di energia.

Nei nuovi piani cottura a induzione di Siemens è sempre possibile sapere, durante la cottura, quanta energia viene consumata. La visualizzazione del consumo di energia, infatti, consente di essere puntualmente informati sull'assorbimento elettrico: l'informazione viene mostrata in chiaro e indica la somma dei kW consumati per ciascuna zona di cottura utilizzata.

Praticità, prestazioni e innovazione. In una parola, Siemens.

Praticità ed igiene.
Superficie fredda significa anche poter dire addio ai residui di cibo incrostati. La pulizia risulta quindi semplice e veloce: basta un panno inumidito ed il gioco è fatto.

Rilevatore di pentole.
Il piano ad induzione Siemens è in grado di rilevare automaticamente la presenza di pentole sulle zone di cottura. La mancanza di pentole sulla superficie impedisce il processo di riscaldamento, rendendo il piano Siemens perfettamente sicuro.

Superficie fredda.
Questa è la peculiarità principale dei piani ad induzione Siemens. Il calore si genera direttamente sulla pentola, abbattendo i tempi di riscaldamento, riducendo al minimo i consumi e lasciando fredda la superficie in vetroceramica.

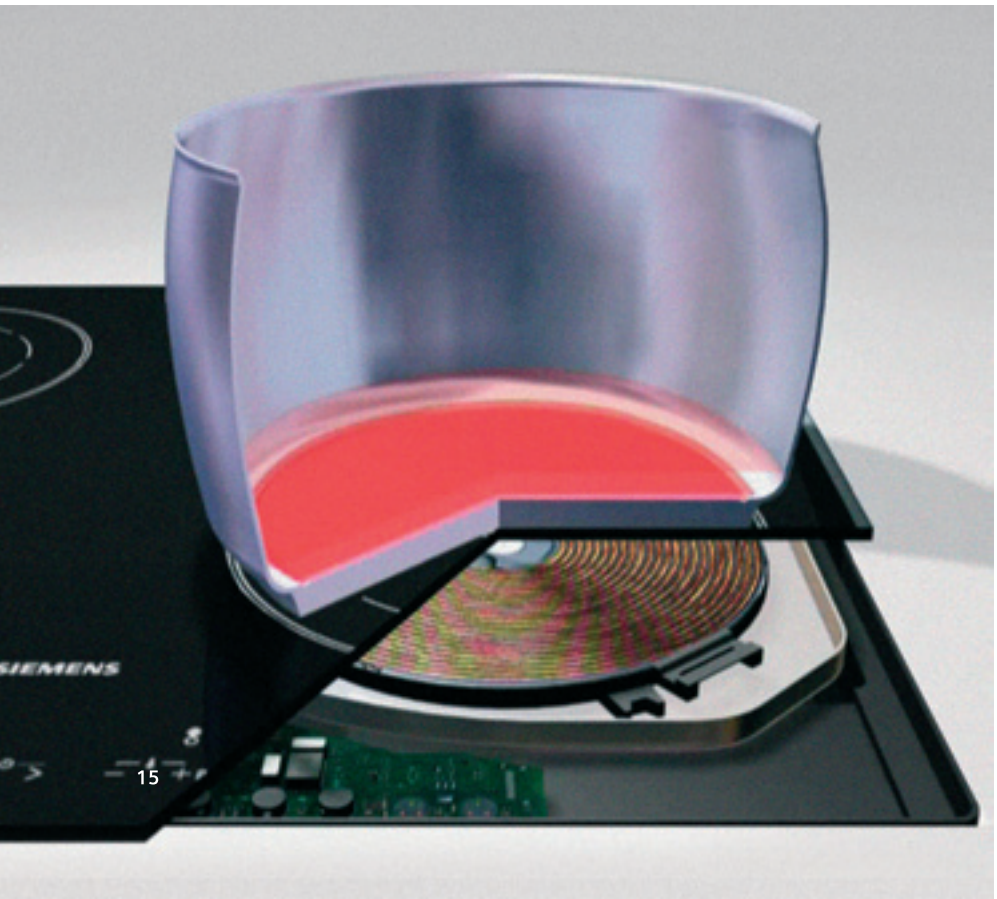

La funzione re_Start.
Talvolta, erroneamente, può capitare di spegnere completamente il piano cottura anzichè modificare la posizione di cottura di una sola zona.
Grazie alla funzione re_Start, questo non è più un problema.
Riaccendendo il piano entro 5 secondi, infatti, tutte le impostazioni, i tempi di cottura e le opzioni selezionate verranno ripristinate automaticamente.

La funzione quick_Start.
Grazie al sensore di riconoscimento della pentola, basterà appoggiare un tegame su una zona cottura.
Il piano riconoscerà la zona e la selezionerà automaticamente.
A voi basterà effettuare una selezione per attivare la cottura.

Piani cottura ad **induzione**

EH875KU12E - freeInduction

Piano cottura ad induzione 80 cm
vetroceramica
Profili laterali in acciaio inox
EAN: 4242003734612 **€ 4.250,00**

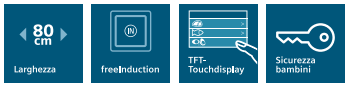

Informazioni generali:
- Funzione powerManagement per limitare assorbimento elettrico da 1kW
- Superficie di cottura continua: 2.800 cm²
- Le impostazioni di cottura seguono la pentola quando la stessa viene spostata sul piano cottura
- Display Touch screen con dimensione da 6,5"
- Tasto "Informazioni" per suggerimenti sull'utilizzo del piano
- Funzione "turbo" per ogni zona di cottura
- Regolazione elettronica a 17 livelli
- Funzione orologio
- Timer fine cottura per ogni singola zona
- Funzione Demo per dimostrazioni

Sicurezza
- Riconoscimento pentole, Interruttore di sicurezza, Sicurezza bambini
- Blocco funzioni temporaneo
- Spie di calore residuo
- Interruttore principale

Assorbimento massimo: 1,0 - 7,2 kW
Misure apparecchio (hxlxp): 59.2 x 812 x 520 mm
Misure d'incasso (hxlxp): 59,2 x 750-780x490-500 mm

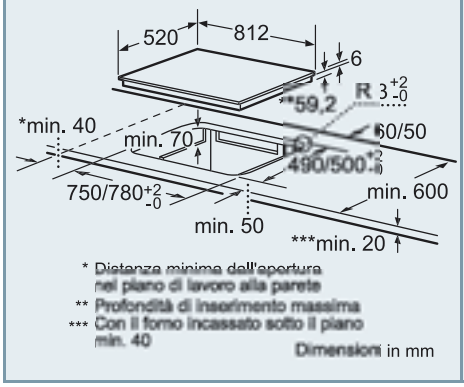

EX975LXC1E - triplaFlex

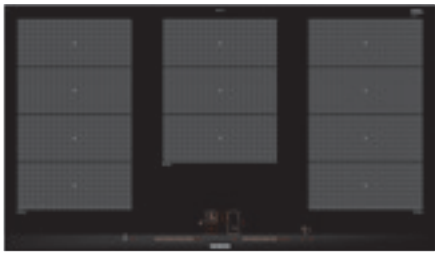

Piano cottura ad induzione 90 cm
vetroceramica
Profili laterali in acciaio inox
EAN: 4242003692301 **€ 1.970,00**

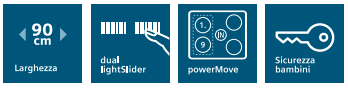

Informazioni generali:
- Funzione powerManagement per limitare assorbimento elettrico da 1kW
- 5 zone di cottura a induzione con rilevatore pentola elettronico
- Tripla zona Flex
- powerMove Plus
- fryingSensor Plus con 5 livelli di temperatura
- Dual LightSlider
- Funzione reStart: ripristino impostazioni di cottura in caso di spegnimento accidentale
- Funzione quickStart: consente una rapida selezione della potenza di cottura
- Funzione "turbo" per ogni zona di cottura
- Regolazione elettronica a 17 livelli
- Timer fine cottura per ogni singola zona
- Abbinabile a piani di cottura in vetroceramica con larghezza 30, 60, 80 e 90 cm

Sicurezza
- Riconoscimento pentole, Interruttore di sicurezza, Sicurezza bambini
- Blocco funzioni temporaneo
- Spie di calore residuo
- PanBoost: funzione booster per padelle
- Interruttore principale

Assorbimento massimo: 1,0 - 11,1 kW
Misure apparecchio (hxlxp): 51 x 912 x 520 mm
Misure d'incasso (hxlxp): 51 x 880 x 490-500 mm

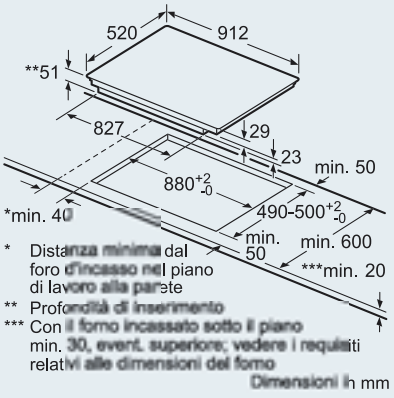

EX875KYE1E - flexInduction Plus

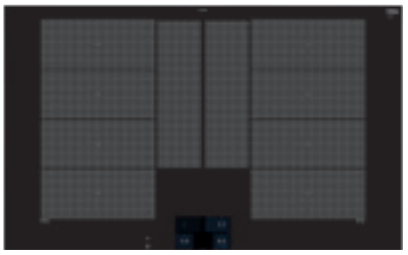

Disponibile da Aprile 2016

Piano cottura a induzione 80 cm
vetroceramica
Profili laterali in acciaio inox
EAN: 4242003698235 **€ 1.950,00**

Informazioni generali:
- Funzione powerManagement per limitare assorbimento elettrico da 1kW
- 4 zone cottura a induzione con rilevatore pentola elettronico
- flexMotion
- powerMove Plus
- FullTouch TFT Display
- 2 flexZone
- flexInduction Plus: 2x4 segmenti flex + 2 ausiliari
- fryingSensor Plus con 5 livelli di temperatura
- Funzione reStart: ripristino impostazioni di cottura in caso di spegnimento accidentale
- Funzione quickStart: consente una rapida selezione della potenza di cottura
- Funzione "turbo" per ogni zona di cottura
- Regolazione elettronica a 17 livelli
- Timer fine cottura per ogni singola zona
- Abbinabile a piani di cottura in vetroceramica con larghezza 30, 60, 80 e 90 cm

Sicurezza
- Riconoscimento pentole, Interruttore di sicurezza, Sicurezza bambini
- Blocco funzioni temporaneo
- Spie di calore residuo
- PanBoost: funzione booster per padelle
- Interruttore principale

Assorbimento massimo: 1,0 - 7,4 kW
Misure apparecchio (hxlxp): 51 x 812 x 520 mm
Misure d'incasso (hxlxp): 51 x 750-780 x 490-500 mm

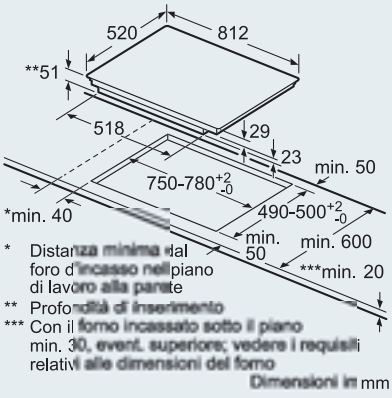

EX801LYC1E - flexInduction Plus

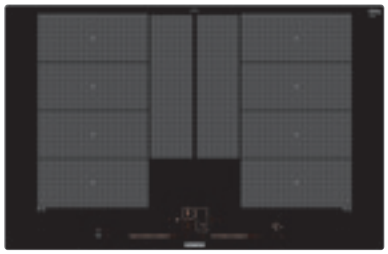

Piano cottura ad induzione 80 cm
vetroceramica
Montaggio a filo top
EAN: 4242003716946 **€ 1.750,00**

Informazioni generali:
- Funzione powerManagement per limitare assorbimento elettrico da 1kW
- 4 zone di cottura a induzione con rilevatore pentola elettronico
- Due flexZone
- flexInduction Plus: 2x4 segmenti flex + 2 ausiliari
- flexMotion
- powerMove Plus
- Dual LightSlider
- fryingSensor Plus con 5 livelli di temperatura
- Funzione reStart: ripristino impostazioni di cottura in caso di spegnimento accidentale
- Funzione quickStart: consente una rapida selezione della potenza di cottura
- Funzione "turbo" per ogni zona di cottura
- Regolazione elettronica a 17 livelli
- Timer fine cottura per ogni singola zona
- Cornice per montaggio a filo

Sicurezza
- Riconoscimento pentole, Interruttore di sicurezza, Sicurezza bambini
- Blocco funzioni temporaneo
- Spie di calore residuo
- PanBoost: funzione booster per padelle
- Interruttore principale

Assorbimento massimo: 1,0 - 7,4 kW
Misure apparecchio (hxlxp): 56 x 792 x 512 mm
Misure d'incasso (hxlxp): 56 x 780-796 x 500-516 mm

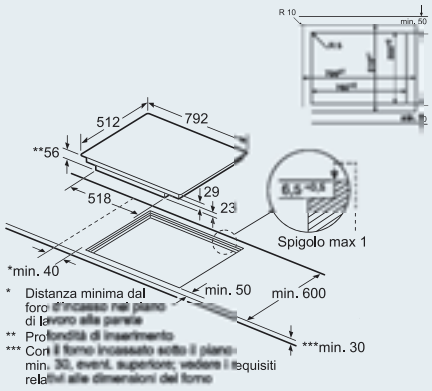

Dimensioni in mm

EX875LYC1E - flexInduction Plus

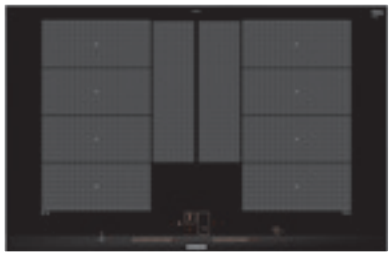

Piano cottura ad induzione 80 cm
vetroceramica
Profili laterali in acciaio inox
EAN: 4242003705582 **€ 1.700,00**

Informazioni generali:
- Funzione powerManagement per limitare assorbimento elettrico da 1kW
- 4 zone di cottura a induzione con rilevatore pentola elettronico
- Due flexZone
- flexInduction Plus: 2x4 segmenti flex + 2 ausiliari
- flexMotion
- powerMove Plus
- Dual LightSlider
- fryingSensor Plus con 5 livelli di temperatura
- Funzione reStart: ripristino impostazioni di cottura in caso di spegnimento accidentale
- Funzione quickStart: consente una rapida selezione della potenza di cottura
- Funzione "turbo" per ogni zona di cottura
- Regolazione elettronica a 17 livelli
- Timer fine cottura per ogni singola zona

Sicurezza
- Riconoscimento pentole, Interruttore di sicurezza, Sicurezza bambini
- Blocco funzioni temporaneo
- Spie di calore residuo
- PanBoost: funzione booster per padelle
- Interruttore principale

Assorbimento massimo: 1,0 - 7,4 kW
Misure apparecchio (hxlxp): 51 x 812 x 520 mm
Misure d'incasso (hxlxp): 51 x 750-780 x 490-500 mm

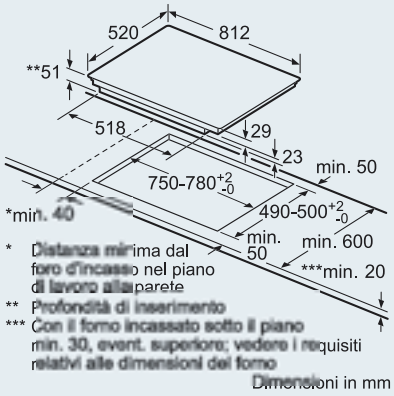

Dimensioni in mm

EX275FXB1E - flexInduction

Piano cottura ad induzione 90 cm
vetroceramica
Profili laterali in acciaio inox
EAN: 4242003701218 **€ 1.650,00**

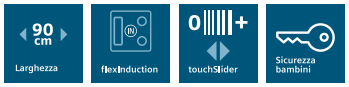

Informazioni generali:
- Funzione powerManagement per limitare assorbimento elettrico da 1kW
- Due flexInduction: zone cottura continue
- Comandi mono touchSlider
- 4 zone di cottura a induzione con rilevatore pentola elettronico
- Funzione "turbo" per ogni zona di cottura
- Regolazione elettronica a 17 livelli
- Timer fine cottura per ogni singola zona
- Abbinabile a piani di cottura in vetroceramica con larghezza 30, 60, 80 e 90 cm

Sicurezza
- Riconoscimento pentole, Interruttore di sicurezza, Sicurezza bambini
- Blocco funzioni temporaneo
- Spie di calore residuo
- Interruttore principale

Assorbimento massimo: 1,0 - 7,4 kW
Misure apparecchio (hxlxp): 51 x 912 x 350 mm
Misure d'incasso (hxlxp): 51 x 880 x 330 mm

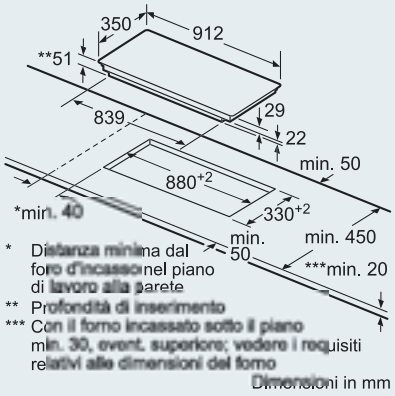

Dimensioni in mm

Piani cottura ad **induzione**

EH879SP17E - flexInduction

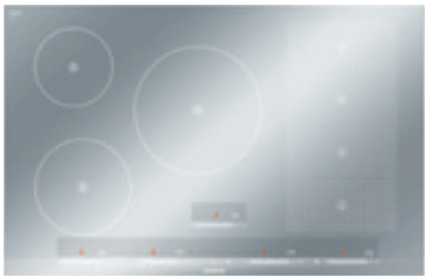

Piano cottura ad induzione 80 cm
vetroceramica
Profili laterali in acciaio inox
EAN: 4242003627501 **€ 1.620,00**

Informazioni generali:
- Funzione powerManagement per limitare assorbimento elettrico da 1kW
- metalDesign inox
- Vetroceramica
- 5 zone di cottura a induzione con rilevatore pentola elettronico
- 1 flexInduction: zona cottura continua
- Funzione "turbo" per ogni zona di cottura
- Regolazione elettronica a 17 livelli
- Timer fine cottura per ogni singola zona
- Comandi mono touchSlider

Sicurezza
- Riconoscimento pentole, Interruttore di sicurezza, Sicurezza bambini
- Blocco funzioni temporaneo
- Spie di calore residuo
- Interruttore principale

Assorbimento massimo: 1,0 - 7,2 kW
Misure apparecchio (hxlxp): 51 x 812 x 520 mm
Misure d'incasso (hxlxp): 51 x 750-780 x 490-500 mm

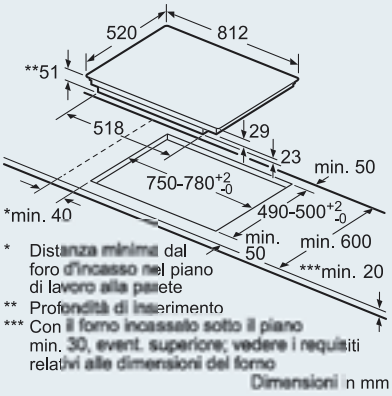

EH875MP17E - flexInduction

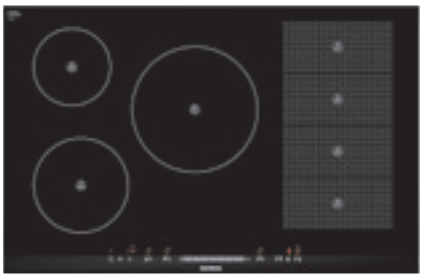

Piano cottura ad induzione 80 cm
vetroceramica
Profili laterali in acciaio inox
EAN: 4242003628867 **€ 1.600,00**

Informazioni generali:
- Funzione powerManagement per limitare assorbimento elettrico da 1kW
- 5 zone di cottura a induzione con rilevatore pentola elettronico
- 1 flexInduction: zona cottura continua
- Funzione "turbo" per ogni zona di cottura
- Regolazione elettronica a 17 livelli
- Timer fine cottura per ogni singola zona
- Comandi mono touchSlider
- Abbinabile a piani di cottura in vetroceramica con larghezza 30, 60, 80 e 90 cm

Sicurezza
- Riconoscimento pentole, Interruttore di sicurezza, Sicurezza bambini
- Blocco funzioni temporaneo
- Spie di calore residuo
- Interruttore principale

Assorbimento massimo: 1,0 - 7,2 kW
Misure apparecchio (hxlxp): 51 x 812 x 520 mm
Misure d'incasso (hxlxp): 51 x 750-780 x 490-500 mm

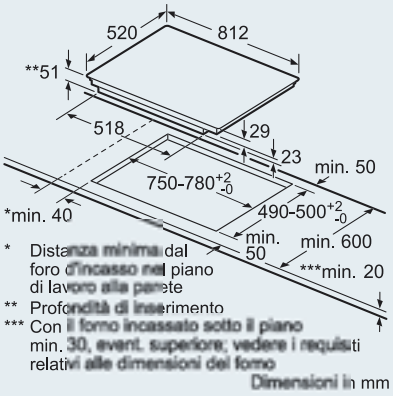

EX675LYC1E - flexInduction Plus

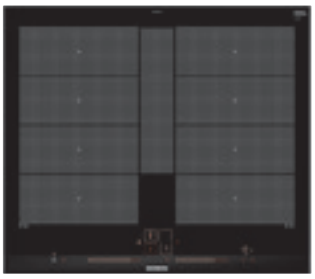

Piano cottura a induzione 60 cm
vetroceramica
Profili laterali in acciaio inox
EAN: 4242003715291 **€ 1.550,00**

Informazioni generali:
- Funzione powerManagement per limitare assorbimento elettrico da 1kW
- 4 zone di cottura a induzione con rilevatore pentola elettronico
- Due flexZone
- flexInduction Plus: 2x4 segmenti flex + 1 ausiliario
- flexMotion
- powerMove Plus
- Dual LightSlider
- fryingSensor Plus con 5 livelli di temperatura
- Funzione reStart: ripristino impostazioni di cottura in caso di spegnimento accidentale
- Funzione quickStart: consente una rapida selezione della potenza di cottura
- Funzione "turbo" per ogni zona di cottura
- Regolazione elettronica a 17 livelli
- Timer fine cottura per ogni singola zona

Sicurezza
- Riconoscimento pentole, Interruttore di sicurezza, Sicurezza bambini
- Blocco funzioni temporaneo
- Spie di calore residuo
- PanBoost: funzione booster per padelle
- Interruttore principale

Assorbimento massimo: 1,0 - 7,4 kW
Misure apparecchio (hxlxp): 51 x 602 x 520 mm
Misure d'incasso (hxlxp): 51x560x 490-500 mm

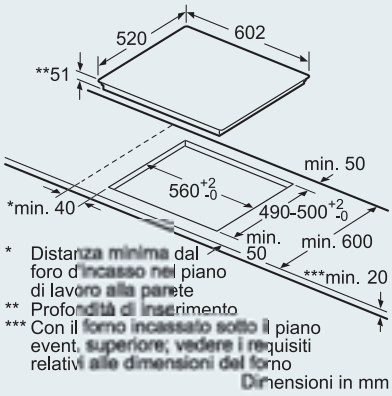

EX775LEC1E - flexInduction

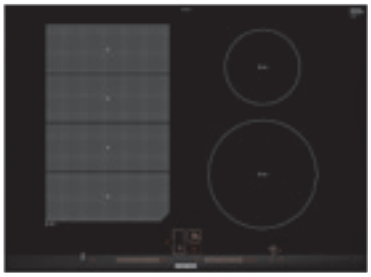

Piano cottura ad induzione 70 cm
vetroceramica
Profili laterali in acciaio inox
EAN: 4242003716908 **€ 1.450,00**

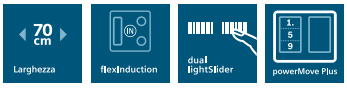

Informazioni generali:
- Funzione powerManagement per limitare assorbimento elettrico da 1kW
- 4 zone di cottura a induzione con rilevatore pentola elettronico
- 1 flexZone
- powerMove Plus
- Dual LightSlider
- fryingSensor Plus con 5 livelli di temperatura
- Funzione reStart: ripristino impostazioni di cottura in caso di spegnimento accidentale
- Funzione quickStart: consente una rapida selezione della potenza di cottura
- Funzione "turbo" per ogni zona di cottura
- Regolazione elettronica a 17 livelli
- Timer fine cottura per ogni singola zona
- Piano da 70 cm installabile nella nicchia di un piano a induzione da 60 cm

Sicurezza
- Riconoscimento pentole, Interruttore di sicurezza, Sicurezza bambini
- Blocco funzioni temporaneo
- Spie di calore residuo
- PanBoost: funzione booster per padelle
- Interruttore principale

Assorbimento massimo: 1,0 - 7,4 kW
Misure apparecchio (hxlxp): 51 x 710 x 520 mm
Misure d'incasso (hxlxp): 51 x 560 x 490-500 mm

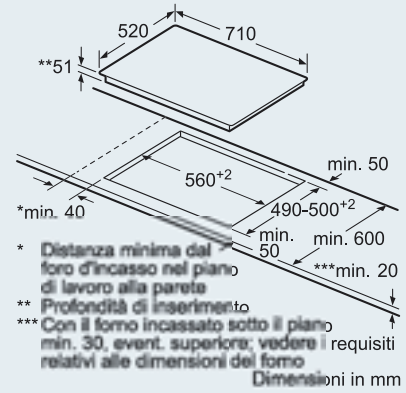

EX679FEC1E - flexInduction

Piano cottura ad induzione 60 cm
vetroceramica
Profili laterali in acciaio inox
EAN: 4242003716892 **€ 1.420,00**

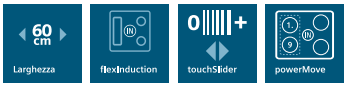

Informazioni generali:
- Funzione powerManagement per limitare assorbimento elettrico da 1kW
- metalDesign inox
- 4 zone di cottura a induzione con rilevatore pentola elettronico
- 1 flexZone
- Comandi mono touchSlider
- fryingSensor Plus con 4 livelli di temperatura
- Funzione reStart: ripristino impostazioni di cottura in caso di spegnimento accidentale
- Funzione quickStart: consente una rapida selezione della potenza di cottura
- Funzione "turbo" per ogni zona di cottura
- Regolazione elettronica a 17 livelli
- Timer fine cottura per ogni singola zona

Sicurezza
- Riconoscimento pentole, Interruttore di sicurezza, Sicurezza bambini
- Blocco funzioni temporaneo
- Spie di calore residuo
- Interruttore principale

Assorbimento massimo: 1,0 - 7,4 kW
Misure apparecchio (hxlxp): 51 x 602 x 520 mm
Misure d'incasso (hxlxp): 51 x 560 x 490-500 mm

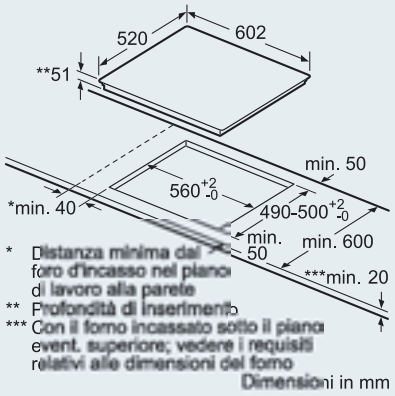

EX675LEC1E - flexInduction

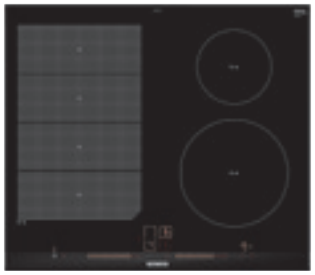

Piano cottura ad induzione 60 cm
vetroceramica
Profili laterali in acciaio inox
EAN: 4242003716854 **€ 1.400,00**

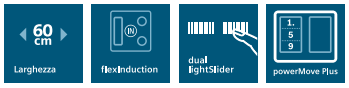

Informazioni generali:
- Funzione powerManagement per limitare assorbimento elettrico da 1kW
- 4 zone di cottura a induzione con rilevatore pentola elettronico
- 1 flexZone
- powerMove Plus
- Dual LightSlider
- fryingSensor Plus con 5 livelli di temperatura
- Funzione reStart: ripristino impostazioni di cottura in caso di spegnimento accidentale
- Funzione quickStart: consente una rapida selezione della potenza di cottura
- Funzione "turbo" per ogni zona di cottura
- Regolazione elettronica a 17 livelli
- Timer fine cottura per ogni singola zona
- Abbinabile a piani di cottura in vetroceramica con larghezza 30, 60, 80 e 90 cm

Sicurezza
- Riconoscimento pentole, Interruttore di sicurezza, Sicurezza bambini
- Blocco funzioni temporaneo
- Spie di calore residuo
- PanBoost: funzione booster per padelle
- Interruttore principale

Assorbimento massimo: 1,0 - 7,4 kW
Misure apparecchio (hxlxp): 51 x 602 x 520 mm
Misure d'incasso (hxlxp): 51 x 560 x 490-500 mm

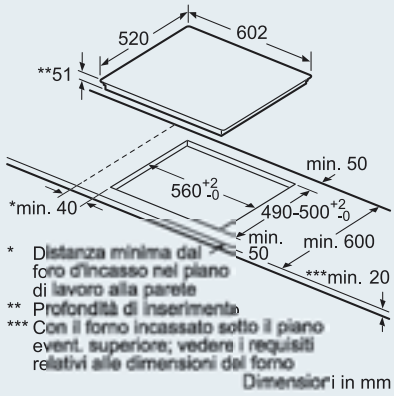

Piani cottura ad **induzione**

ED875FSB1E - combiInduction

Piano cottura ad induzione 80 cm
vetroceramica
Profili laterali in acciaio inox
EAN: 4242003698082 **€ 1.200,00**

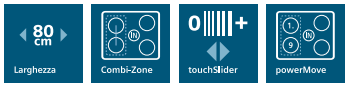

Informazioni generali:
- Funzione powerManagement per limitare assorbimento elettrico da 1kW
- 4 zone di cottura a induzione con rilevatore pentola elettronico
- combiZone
- Comandi mono touchSlider
- powerMove (2 livelli)
- Funzione reStart: ripristino impostazioni di cottura in caso di spegnimento accidentale
- Funzione quickStart: consente una rapida selezione della potenza di cottura
- Funzione "turbo" per ogni zona di cottura
- Regolazione elettronica a 17 livelli
- Timer fine cottura per ogni singola zona
- Abbinabile a piani di cottura in vetroceramica con larghezza 30, 60, 80 e 90 cm

Sicurezza
- Riconoscimento pentole, Interruttore di sicurezza, Sicurezza bambini
- Blocco funzioni temporaneo
- Spie di calore residuo
- Interruttore principale

Assorbimento massimo: 1,0 - 7,4 kW
Misure apparecchio (hxlxp): 51 x 812 x 520 mm
Misure d'incasso (hxlxp): 51 x 750-780 x 490-500 mm

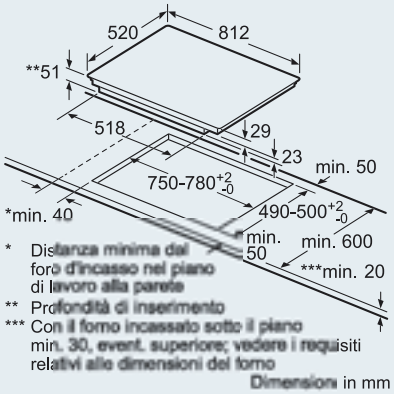

ED651FSB1E - combiInduction

Piano cottura ad induzione 60 cm
vetroceramica
Profilo a U
EAN: 4242003715925 **€ 990,00**

Informazioni generali:
- Funzione powerManagement per limitare assorbimento elettrico da 1kW
- 4 zone di cottura a induzione con rilevatore pentola elettronico
- combiZone
- Comandi mono touchSlider
- powerMove (2 livelli)
- Funzione reStart: ripristino impostazioni di cottura in caso di spegnimento accidentale
- Funzione quickStart: consente una rapida selezione della potenza di cottura
- Funzione "turbo" per ogni zona di cottura
- Regolazione elettronica a 17 livelli
- Timer fine cottura per ogni singola zona

Sicurezza
- Riconoscimento pentole, Interruttore di sicurezza, Sicurezza bambini
- Blocco funzioni temporaneo
- Spie di calore residuo
- Interruttore principale

Assorbimento massimo: 1,0 - 6,9 kW
Misure apparecchio (hxlxp): 51 x 592 x 522 mm
Misure d'incasso (hxlxp): 51 x 560 x 490-500 mm

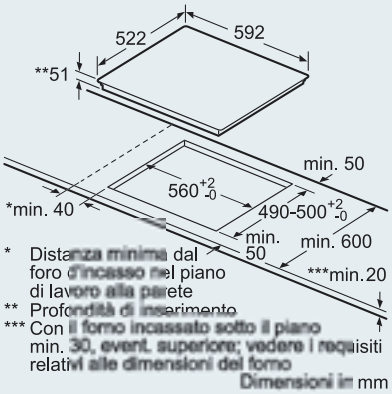

EH601FEB1E

Piano cottura ad induzione 60 cm
vetroceramica
Montaggio a filo top
EAN: 4242003716045 **€ 990,00**

Informazioni generali:
- Funzione powerManagement per limitare assorbimento elettrico da 1kW
- 4 zone di cottura a induzione con rilevatore pentola elettronico
- Comandi mono touchSlider
- Funzione reStart: ripristino impostazioni di cottura in caso di spegnimento accidentale
- Funzione quickStart: consente una rapida selezione della potenza di cottura
- Funzione "turbo" per ogni zona di cottura
- Regolazione elettronica a 17 livelli
- Timer fine cottura per ogni singola zona
- Cornice per montaggio a filo

Sicurezza
- Riconoscimento pentole, Interruttore di sicurezza, Sicurezza bambini
- Blocco funzioni temporaneo
- Spie di calore residuo
- Interruttore principale

Assorbimento massimo: 1,0 - 7,4 kW
Misure apparecchio (hxlxp): 56 x 572 x 512 mm
Misure d'incasso (hxlxp): 56 x 560-576 x 500-516 mm

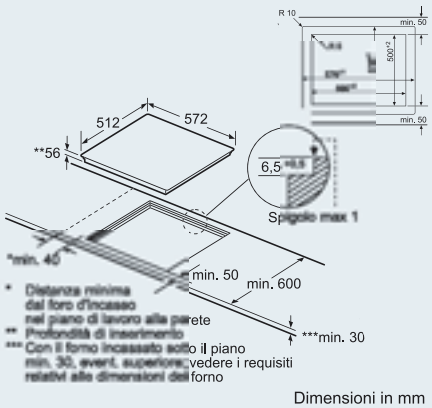

EH645BE18E

Piano cottura a induzione 60 cm
vetroceramica
Cornice in acciaio inox

EAN: 4242003624692 **€ 790,00**

Informazioni generali:
- Funzione powerManagement per limitare assorbimento elettrico da 1kW
- Funzione reStart: ripristino impostazioni di cottura in caso di spegnimento accidentale
- Funzione quickStart: consente una rapida selezione della potenza di cottura
- 4 zone di cottura a induzione con rilevatore pentola elettronico
- Funzione "turbo" per ogni zona di cottura
- Regolazione elettronica a 17 livelli
- Timer fine cottura per ogni singola zona
- Comandi frontali touchControl

Sicurezza
- Riconoscimento pentole, Interruttore di sicurezza, Sicurezza bambini
- Spie di calore residuo
- Interruttore principale

Assorbimento massimo: 1,0 - 4,6 kW
Misure apparecchio (hxlxp): 55 x 583 x 513 mm
Misure d'incasso (hxlxp): 51 x 560 x 490-500 mm

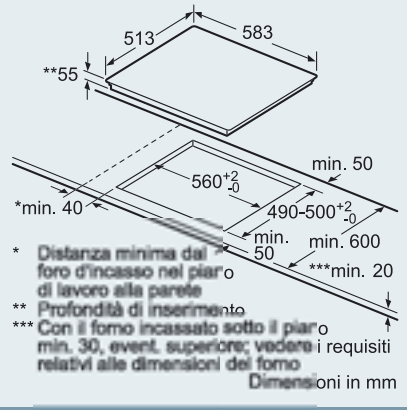

EH611BE10J

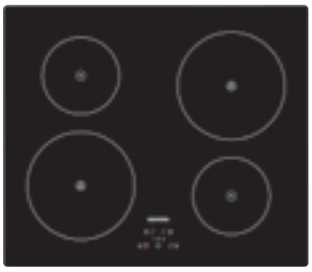

Piano cottura a induzione 60 cm
vetroceramica

EAN: 4242003683149 **€ 750,00**

Informazioni generali:
- **Prodotto adatto ad installazioni in nicchie da 48 cm**
- Funzione powerBoost sulle zone induzione grandi
- 4 zone di cottura a induzione con rilevatore pentola elettronico
- Regolazione elettronica a 9 livelli
- Timer fine cottura per ogni singola zona
- Contaminuti
- Assorbimento già settato a 3 kW con possibilità a 4,5 kW

Sicurezza
- Riconoscimento pentole, Interruttore di sicurezza, Sicurezza bambini
- Spie di calore residuo

Assorbimento massimo: 1,0 - 4,5 kW
Misure apparecchio (hxlxp): 51 x 600 x 515 mm
Misure d'incasso (hxlxp): 51 x 560 x 480 mm

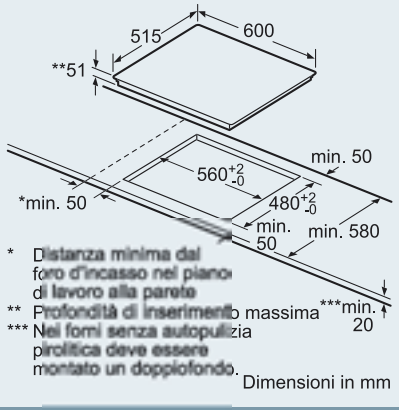

EH631BA68J

Piano cottura ad induzione 60 cm
vetroceramica

EAN: 4242003625156 **€ 730,00**

Informazioni generali:
- Funzione powerManagement per limitare assorbimento elettrico da 1kW
- Autolimitazione a 2,99 kW
- Funzione reStart: ripristino impostazioni di cottura in caso di spegnimento accidentale
- Funzione quickStart: consente una rapida selezione della potenza di cottura
- 4 zone di cottura a induzione con rilevatore pentola elettronico
- Funzione "turbo" per ogni zona di cottura
- Regolazione elettronica a 17 livelli
- Timer fine cottura per ogni singola zona
- Comandi frontali touchControl

Sicurezza
- Riconoscimento pentole, Interruttore di sicurezza, Sicurezza bambini
- Spie di calore residuo
- Interruttore principale

Assorbimento massimo: 1,0 - 2,99 kW
Misure apparecchio (hxlxp): 51 x 592 x 522 mm
Misure d'incasso (hxlxp): 51 x 560 x 490-500 mm

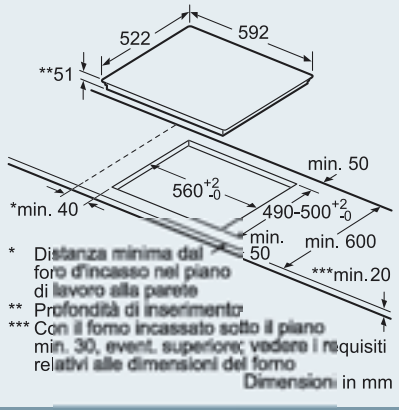

INFORMAZIONI TECNICHE **PIANI A INDUZIONE** E **PIANI ELETTRICI**

CODICE MODELLO	EH875KU12E	EX975LXC1E	EX875KYE1E	EX801LYC1E	EX875LYC1E
Tipologia	induzione	induzione	induzione	induzione	induzione
Codice EAN	**4242003734612**	**4242003692301**	**4242003698235**	**4242003716946**	**4242003705582**
INFORMAZIONI GENERALI					
Peso netto (kg)	26,00	22,00	18,00	18,00	18,00
Numero di zone cottura	free max 4 pentole	5	4	4	4
Lunghezza del cavo di alimentazione elettrica (cm)	110,0	110,0	110,0	110,0	110,0
Tipo di spina	senza spina	senza spina	senza spina	senza spina	senza spina
POTENZE ZONE COTTURA					
Potenza 1ª zona cottura		2,2	2,2	2,2	2,2
Potenza 2ª zona cottura		2,2	2,2	2,2	2,2
Potenza 3ª zona cottura		2,2	2,2	2,2	2,2
Potenza 4ª zona cottura		2,2	2,2	2,2	2,2
Potenza 5ª zona cottura					
DIMENSIONI PRODOTTO					
Dimensioni del vano per l'installazione (AxLxP) (mm)	59.2 x 750-780 x 490-500	51 x 880-880 x 490-500	51 x 750-780 x 490-500	56 x 780-796 x 500-516	51 x 750-780 x 490-500
Dimensioni del prodotto (mm)	59.2 x 812 x 520	51 x 912 x 520	51 x 812 x 520	56 x 792 x 512	51 x 812 x 520
COLLEGAMENTI ELETTRICI					
Potenza max. assorbita (W)	7200	11100	7400	7400	7400
Frequenza (Hz)	50; 60	50; 60	50; 60	50; 60	50; 60
Tensione (V)	220-240	220-240	220-240	220-240	220-240
Certificati di omologazione	AENOR, CE	AENOR, CE	AENOR, CE	AENOR, CE	AENOR, CE

CODICE MODELLO	ED875FSB1E	ED651FSB1E	EH601FEB1E	EH645BE18E	EH611BE10J
Tipologia	induzione	induzione	induzione	induzione	induzione
Codice EAN	**4242003698082**	**4242003715925**	**4242003716045**	**4242003624692**	**4242003683149**
INFORMAZIONI GENERALI					
Peso netto (kg)	15,00	13,00	12,00	11,00	10,00
Numero di zone cottura	4	4	4	4	4
Lunghezza del cavo di alimentazione elettrica (cm)	110,0	110,0	110,0	110,0	150,0
Tipo di spina	senza spina	senza spina	senza spina	senza spina	senza spina
POTENZE ZONE COTTURA					
Potenza 1ª zona cottura	2,2	2,2	1,8	1,8	2,3
Potenza 2ª zona cottura	2,2	2,2	1,8	1,8	1,4
Potenza 3ª zona cottura	2,6	1,4	1,4	1,4	2,3
Potenza 4ª zona cottura	1,4	1,8	2,2	2,2	1,4
Potenza 5ª zona cottura					
DIMENSIONI PRODOTTO					
Dimensioni del vano per l'installazione (AxLxP) (mm)	51 x 750-780 x 490-500	51 x 560-560 x 490-500	56 x 560-576 x 500-516	55 x 560-560 x 490-500	51x 560-560 x 480-480
Dimensioni del prodotto (mm)	51 x 812 x 520	51 x 592 x 522	56 x 572 x 512	55 x 583 x 513	51 x 600 x 515
COLLEGAMENTI ELETTRICI					
Potenza max. assorbita (W)	7400	6900	7400	4600	4500
Frequenza (Hz)	50; 60	50; 60	50; 60	50; 60	50; 60
Tensione (V)	220-240	220-240	220-240	220-240	220-240
Certificati di omologazione	AENOR, CE	AENOR, CE	AENOR, CE	AENOR, CE	CE

	EX275FXB1E	EH879SP17E	EH875MP17E	EX675LYC1E	EX775LEC1E	EX679FEC1E	EX675LEC1E
	induzione	induzione	induzione	induzione	induzione	induzione	induzione
	4242003701218	**4242003627501**	**4242003628867**	**4242003715291**	**4242003716908**	**4242003716892**	**4242003716854**
	15,00	16,00	15,00	15,00	14,00	14,00	14,00
	4	5	5	4	4	4	4
	110,0	110,0	110,0	110,0	110,0	110,0	110,0
	senza spina	senza spina	senza spina	senza spina	senza spina	senza spina	senza spina
	2,2	2,2	2,2	2,2	2,2	2,2	2,2
	2,2	1,4	1,4	2,2	2,2	2,2	2,2
	2,2	2,2	2,2	2,2	1,4	1,4	1,4
	2,2			2,2	2,2	2,2	2,2
	51 x 880-880 x 330-330	51 x 750-780 x 490-500	51 x 750-780 x 490-500	51 x 560-560 x 490-500	51 x 560-560 x 490-500	51 x 560-560 x 490-500	51 x 560-560 x 490-500
	51 x 912 x 350	51 x 812 x 520	51 x 812 x 520	51 x 602 x 520	51 x 710 x 520	51 x 602 x 520	51 x 602 x 520
	7400	7200	7200	7400	7400	7400	7400
	50; 60	50; 60	50; 60	50; 60	50; 60	50; 60	50; 60
	220-240	220-240	220-240	220-240	220-240	220-240	220-240
	AENOR, CE	AENOR, CE	AENOR, CE	AENOR, CE	AENOR, CE	AENOR, CE	AENOR, CE

	EH631BA68J
	induzione
	4242003625156
	10,00
	4
	110,0
	Schuko
	1,4
	1,8
	1,4
	1,8
	51 x 560-560 x 490-500
	51 x 592 x 522
	2990
	220-240
	50; 60
	AENOR, CE

TABELLA ECOCONTRIBUTI RAEE	PREZZI € senza IVA	PREZZI € con IVA
Piani cottura (esclusi piani funzionanti esclusivamente a gas) e Cappe	1,00	**1,22**

Istruzioni di montaggio.

Piani di cottura a induzione, montaggio sopra il cassetto.

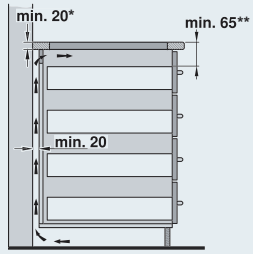

Design a filo: *min. 30
**min. 70

1

Figura 1.
Montaggio sopra il cassetto.
Gli oggetti metallici che si trovano nel cassetto potrebbero raggiungere temperature elevate a causa del ricircolo dell'aria proveniente dalla ventilazione del piano; si raccomanda, quindi, di utilizzare un supporto intermedio.

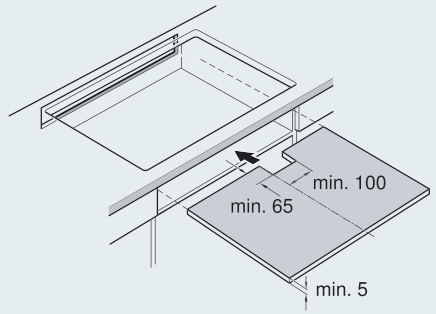

2

Figura 2.
Supporto intermedio.
Si può utilizzare un pannello di legno oppure acquistare un accessorio adeguato presso il nostro servizio di assistenza tecnica.

Il piano di lavoro deve avere uno spessore minimo di 20 mm*.
La distanza tra la parte superiore del piano di lavoro e la parte superiore del cassetto deve essere di 65 mm**.

Figura 3.
Per assicurare la ventilazione del piano di cottura, è necessario:
- disporre di un'apertura nella parte superiore della parete posteriore del mobile (figura 3a).
- separare la parte posteriore del mobile dalla parete della cucina (figura 3b).
- praticare un taglio nelle pareti laterali, se la larghezza interna del mobile è inferiore a 750 mm/880 mm (figura 3c).

Piani di cottura a induzione: 60 cm/80 cm

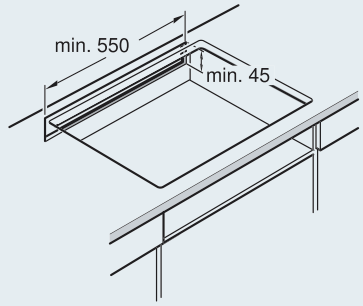

3a Dimensioni in mm

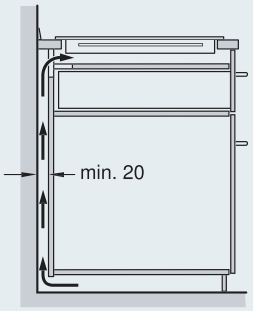

3b Dimensioni in mm

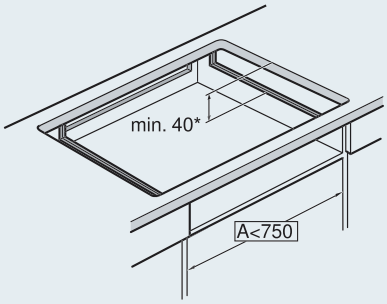

3c * solo da 80 cm Dimensioni in mm

Piani di cottura a induzione: 90 cm

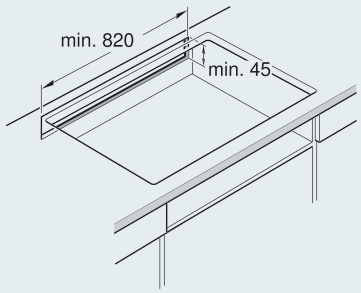

3a Dimensioni in mm

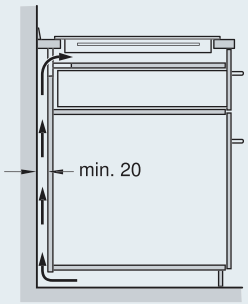

3b Dimensioni in mm

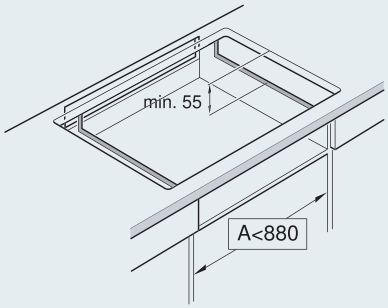

3c Dimensioni in mm

Piani di cottura a induzione, montaggio su un forno, forno compatto o una lavastoviglie.

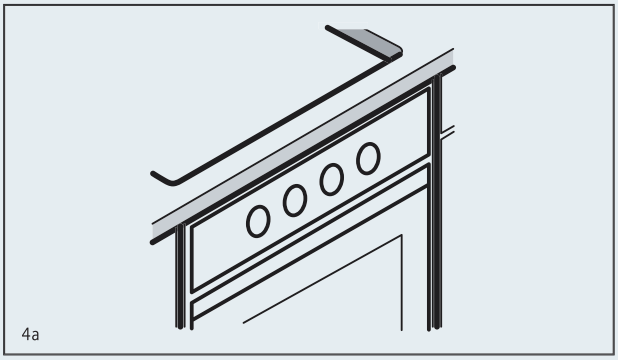

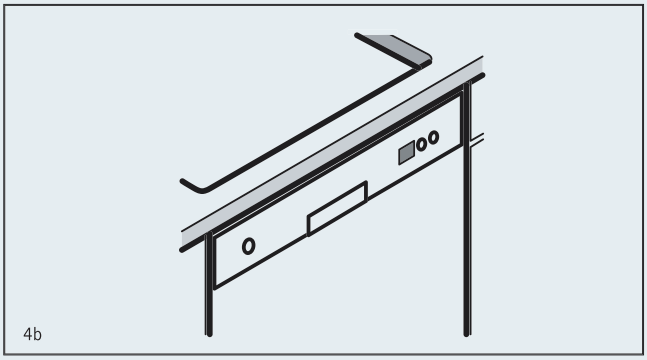

min. 30 | min. 20* | min. 20* max. 40 | min. 20* max. 40

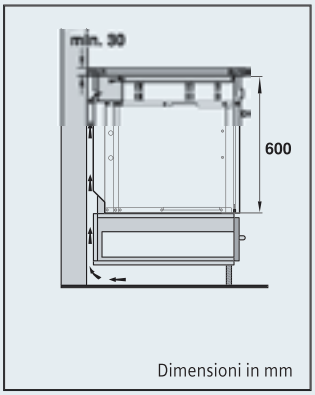

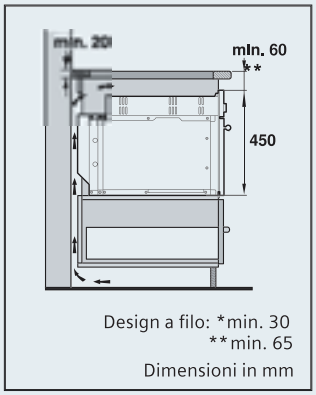

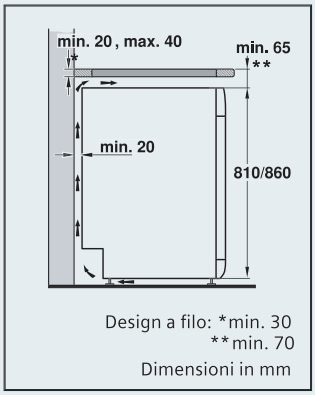

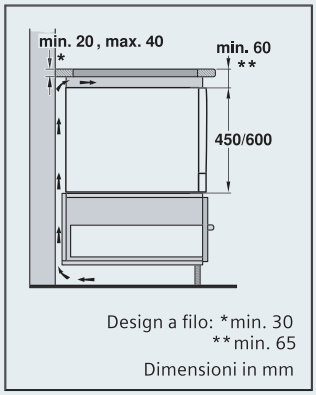

Montaggio su forno, figura 4a.
Il piano di lavoro deve avere uno spessore minimo di

20 mm* nel caso in cui venga installato su un forno compatto.

30 mm nel caso in cui venga installato su un forno di altro tipo.

Nel caso in cui il piano di cottura venga installato su un forno compatto, è necessario lasciare una distanza di 60 mm** tra la parte superiore del forno e la parte superiore del piano di lavoro.

Montaggio sopra lavastoviglie, figura 4b.
È necessario installare un accessorio intermedio. Tale accessorio dovrà essere richiesto al nostro servizio di assistenza tecnica. Il piano di lavoro deve avere uno spessore minimo di 20 mm* e massimo di 40 mm.

Allacciamenti elettrici

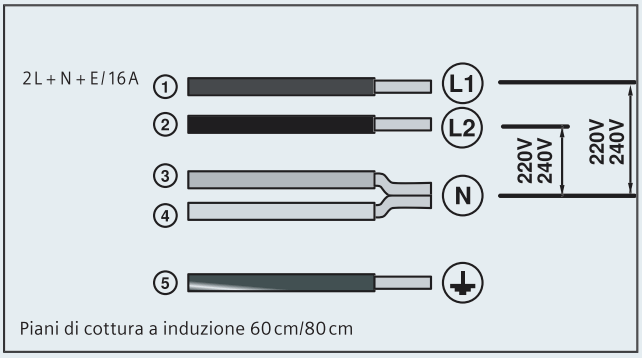

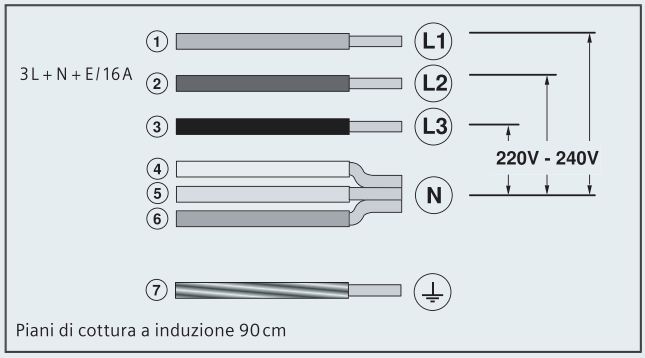

Accessori speciali.

HZ390522 - Grill per piani freeInduction o flexInduction.

Grazie a questi accessori è possibile sfruttare il piano ad induzione freeInduction o con zona flexInduction moltiplicandone le possibilità di cottura e le funzionalità.

EAN 4242003616024 € 190,00

HZ390512 - TeppanYaki per piani freeInduction o flexInduction.

EAN 4242003617755 € 290,00

HZ390011 - Pentola in acciaio inox per piani freeInduction o flexInduction.

EAN 4242003560280 € 290,00

HZ390012 - Kit vapore per pentola HZ390011.

EAN 4242003573693 € 140,00

HZ390090 - Pentola per arrosti. Diametro 14,5/36 cm.

EAN 4242003403471 € 50,00

HZ390230 - Padella antiaderente per piani cottura ad induzione, gas ed elettrici.

Adatta per tutti i piani cottura, anche ad induzione, la padella è realizzata in acciaio e materiale antiaderente. Lavabile in lavastoviglie. Diametro 26 cm.

EAN 4242003420256 **€ 109,00**

HZ390220 - Padella antiaderente per piani cottura ad induzione, gas ed elettrici.

Adatta per tutti i piani cottura, anche ad induzione, la padella è realizzata in acciaio e materiale antiaderente. Lavabile in lavastoviglie. Diametro 24 cm.

EAN 4242003420249 **€ 97,00**

HZ390042 - Set 4 elementi per cottura ad induzione, gas ed elettrici.

Questo set per la cottura è adatto anche per l'**induzione** ed è composto da due pentole, una casseruola ed una padella, tutte realizzate con materiali di altissima qualità.
Composizione set:
padella antiaderente diam. 24 cm;
pentola con coperchio diam. 22 cm;
pentola con coperchio diam. 16 cm;
casseruola con coperchio diam. 16 cm.

EAN 4242003631874 **€ 188,00**

HZ39050 - cookingSensor Plus.

EAN 4242003717349 **€ 149,00**

Accessori per piani ad induzione a filo.

Per una installazione dei piani ad induzione o elettrici a filo, per effettuare l'intaglio è possibile utilizzare la dima da 60 cm o da 80 cm a seconda della dimensione dei piani.
Per chiudere il gap tra piano di lavoro e prodotto, è possibile acquistare la guarnizione dedicata ai piani da 60 cm o da 80 cm.

HZ395801 - Dima per intaglio a filo dei piani induzione/elettrici da 80 cm. — **EAN 4242003436554** **€ 349,00**

HZ395800 - Guarnizione per intaglio a filo dei piani da 80 cm. — **EAN 4242003436530** **€ 199,00**

HZ395601 - Dima per intaglio a filo dei piani induzione/elettrici da 60 cm. — **EAN 4242003436547** **€ 249,00**

HZ395600 - Guarnizione per intaglio a filo dei piani da 60 cm. — **EAN 4242003436523** **€ 149,00**

Accessori per piani Domino.

HZ398300 - Pietra lavica per grill serie Domino. — **EAN 4242003429969** **€ 27,00**

HZ394301 - Listello di congiunzione per serie Domino. — **EAN 4242003421093** **€ 88,00**

Assistenza Clienti Siemens. Il massimo delle prestazioni anche dopo l'acquisto.

Possedere un elettrodomestico Siemens significa non solo avere un apparecchio moderno e performante, ma poter anche beneficiare di una rete di servizi professionali ed efficienti.
Siemens dispone di una rete capillare con più di 230 Centri di Assistenza Tecnica Autorizzati che coprono tutto il territorio nazionale, che vi potranno supportare per tutta la vita dell'elettrodomestico.

Fronting telefonico qualificato.
I nostri servizi assistenza autorizzati sono sempre pronti a rispondere alle vostre richieste.
Chiamate gratuitamente il **numero verde Siemens 800-018346** o consultate il nostro sito **www.siemens-home.com/it** per scoprire il centro assistenza di zona, per ricevere informazioni sui nostri prodotti o per conoscere il rivenditore più vicino.

Pezzi di ricambio ed interventi garantiti 24 mesi.
I nostri servizi assistenza autorizzati utilizzano solo ed esclusivamente parti di ricambio originali e reperibili fino a 10 anni dall'uscita di produzione dell'apparecchio. Possono inoltre fornirvi accessori e prodotti per la pulizia degli elettrodomestici Siemens.

Interventi tempestivi.
Entro 48 ore dalla chiamata i nostri tecnici intervengono o concordano con voi un appuntamento per la riparazione del vostro grande elettrodomestico.

Listino prezzi unico e trasparente.
Prezzi dei componenti e preventivi trasparenti, soprattutto validi per tutto il territorio nazionale.

3 ANNI ASSISTENZA

3 anni di assistenza su tutti i grandi elettrodomestici.
Una rete con più di **230 centri assistenza** preparati ed efficienti è a vostra disposizione per supportarvi anche dopo l'acquisto. Per conoscere il centro autorizzato più vicino basta collegarsi al sito **www.siemens-home.com/it** oppure telefonare al **numero verde 800-018346**.
Tutti i grandi elettrodomestici Siemens sono coperti da 2 anni di garanzia diretta e un anno di assistenza supplementare. Per tutti i dettagli ed ogni eventuale aggiornamento sull'assistenza visitate il sito www.siemens-home.com/it nella sezione Assistenza Clienti.

Elettrodomestici Siemens
n° verde 800-018346
www.siemens-home.com/it

Tutti i prodotti Siemens sono coperti da 2 anni di garanzia diretta e un anno di assistenza supplementare.

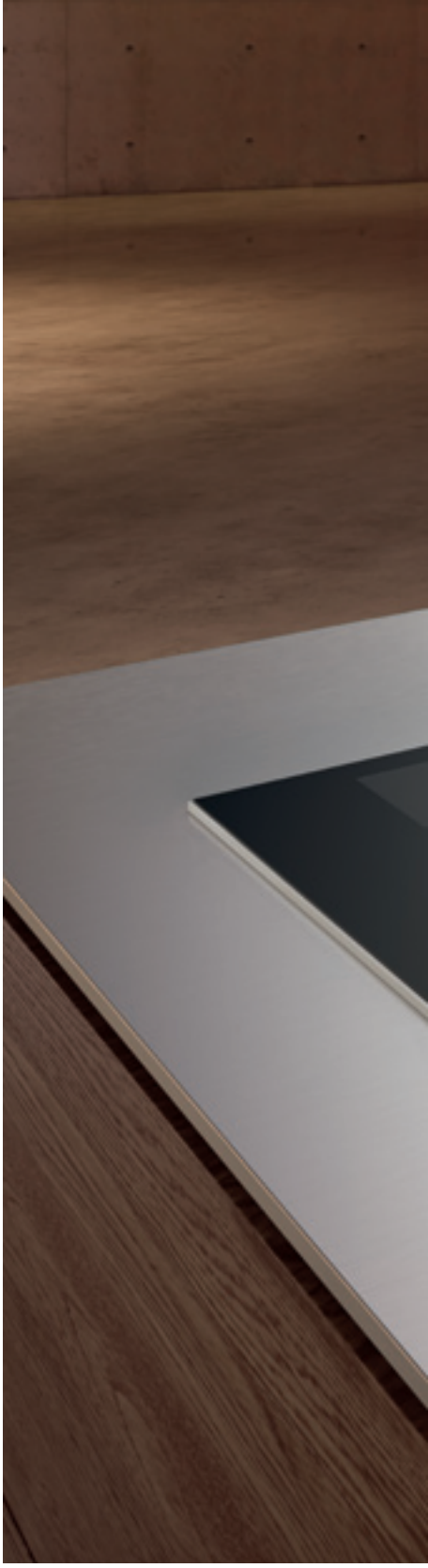

BSH Elettrodomestici S.p.A. Via M. Nizzoli 1, 20147 Milano, Italia.
Il Gruppo BSH è un licenziatario del marchio di Siemens AG.

I modelli sono soggetti a variazioni senza preavviso. Ci riserviamo di apportare, in qualsiasi momento, modifi che ritenute necessarie al miglioramento della produzione. I prezzi esposti sono consigliati e non vincolanti. IVA, trasporto ed Ecocontributo RAEE esclusi.

Seguiteci su